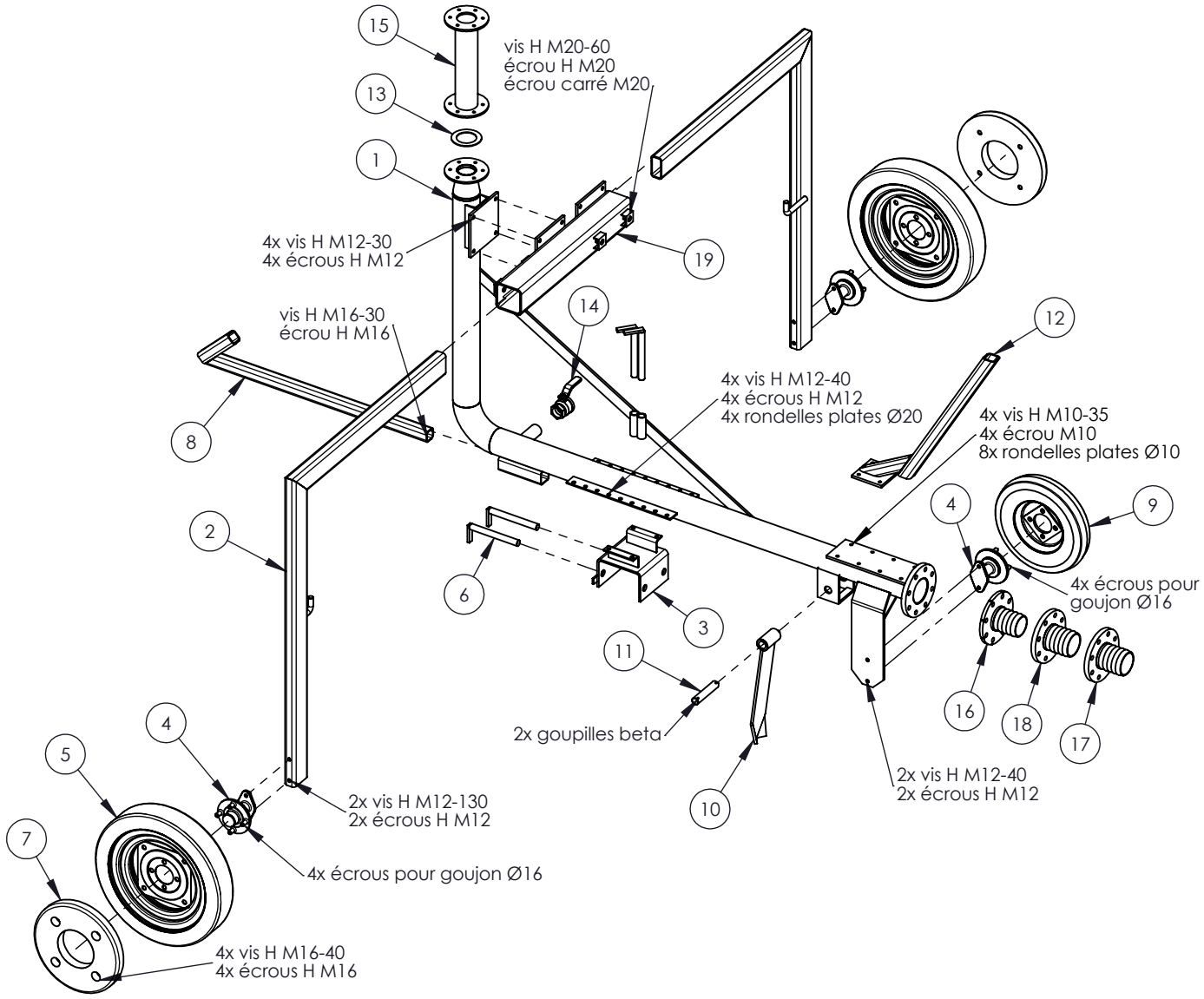

N°	Code	Désignation	Type enrouleur	Qté
1	54TR306006	Perche de chariot	TR60/TR70	1
2	54TR406120	Jambage	TR60/TR70	2
3	54TR40.6140	Cavalier de relevage	TR60/TR70	1
4	06ES354G	Demi essieu 4 axes	TR60/TR70	3
5	07RO17514	Roue 165x65 r14 4 axes	TR60/TR70	2
6	54TR40.6165	Cheville de vérrouillage	TR60/TR70	2
7	07MA	Masse roue chariot	TR60/TR70	2
8	54TR40.6075	Barre d'attelage	TR60/TR70	1
9	07RO004008	Roue 400x8 - 4 axes	TR60/TR70	1
10	54TR40.6105	Soc chariot	TR60/TR70	1
11	10TOTR40.6160	Axe soc	TR60/TR70	1
12	54TR406072	Butée d'arrêt	TR60/TR70	1
13	07JOK900	Joint bride canon GEB BA202	TR60/TR70	1
14	07VAB040	Vanne a boisseau 40x49	TR60/TR70	1
15	54AL040NM	Réhausse canon 40 cm	TR60/TR70 option réhausse	1
16	54TR406210	Bride cannelée PET 110	TR60/TR70 PET Ø110	1
17	54TR506211	Bride cannelée PET 120	TR60/TR70 PET Ø120	1
18	54TR506212	Bride cannelée PET 125	TR60/TR70 PET Ø125	1
19	54TRA910CA	Poutre de jambage	TR60/TR70	1

PERROT BY LINDSAY

Nom de fichier : 80TR40C

Rev : -

PEROMAT TR60/TR70
Chariot standard

NB: Réglage du chariot

A= Cote séparrant l'axe de la roue avant(10) et l'axe de Soc chariot(16). A1 et A2 doivent être égales.

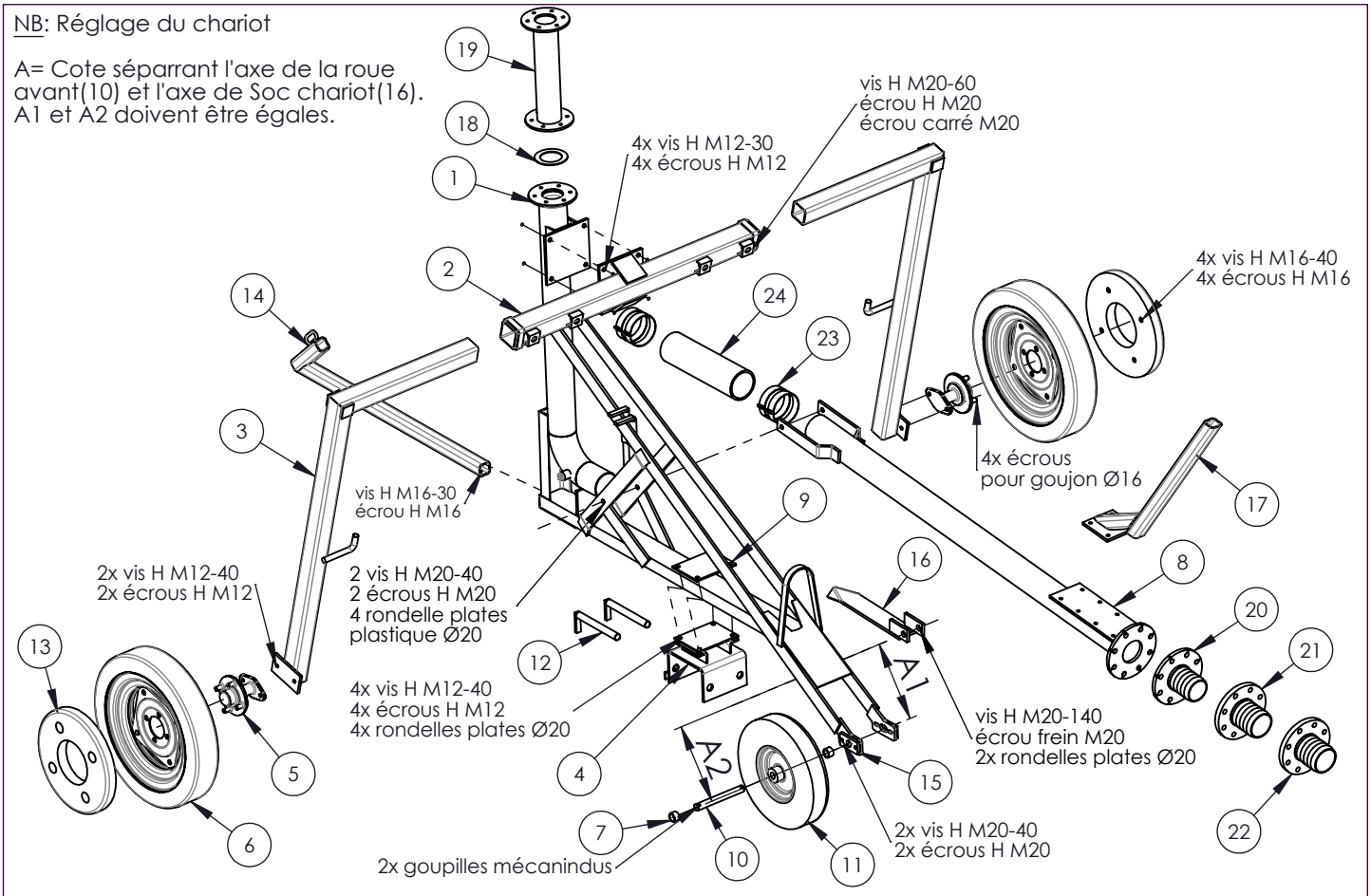

N°	Code	Désignation	Type enrouleur	Qté
1	54TR50.6005	Perche de chariot	TR60/TR70	1
2	54TR50.6095	Poutre de jambage	TR60/TR70	1
3	54TR50.6120	Jambage	TR60/TR70	2
4	10TRA990CA	Cavalier de relevage	TR60/TR70	1
5	06ES354G	Demi essieu 4 axes	TR60/TR70	2
6	07RO17514	Roue 165x65 r14 4 axes	TR60/TR70	2
7	49TR506350	Entretoise	TR60/TR70	2
8	54TR506200	LIAISON ARTICULEE	TR60/TR70	1
9	49TRA992	Plat de fixation cavalier	TR60/TR70	1
10	49TR506084	Axe de roue	TR60/TR70	1
11	07RO04008	Roue 480x8 avec rlts	TR60/TR70	1
12	54TR40.6165	Cheville de vérrouillage	TR60/TR70	2
13	07MA	Masse roue chariot	TR60/TR70	2
14	54TR40.6075	Barre d'attelage	TR60/TR70	1
15	49TR506310	Plat de fixation	TR60/TR70	2
16	54TR306105	Soc chariot	TR60/TR70	1
17	54TR406067	Butée d'arrêt	TR60/TR70	1
18	07JOK900	Joint bride canon GEB BA202	TR60/TR70	1
19	54AL040NM	Réhausse canon 40 cm	TR60/TR70 option réhausse	1
20	54TR406210	Bride cannelée PET 110	TR60/TR70 PET Ø110	1
21	54TR506212	Bride cannelée PET 125	TR60/TR70 PET Ø125	1
22	54TR506211	Bride cannelée PET 120	TR60/TR70 PET Ø120	1
23	07CO104	Collier simple serrage 104/112	TR60/TR70	4
24	07TH100	Tube d'irrigation 18 bars		1

PERROT BY LINDSAY

Nom de fichier : 80TR40CAENJ

Rev : -

PEROMAT TR60/TR70
Chariot articulé